SilverStone®
Designing Inspiration

TJ10
TEMJIN SERIES
MANUAL

Product Overview

TEMJIM SERIES - TJ10

Specification: Material: Aluminum front panel/door, 2.0mm aluminum body
Color: Black, Silver
Motherboard: SSI, Extended ATX, ATX, Micro ATX
Drive Bay: External – 5.25” x 4, 3.5” x 1
Internal – 3.5” x 6
Cooling System: Top – 2 x 120mm fan slots
Rear – 1 x 120mm exhaust fan, 1200rpm, 21dBA
Mid-section – 1 x 120mm intake fan, 1200rpm, 21dBA
Front / HDD area – 1 x 120mm fan slot
Expansion Slot: 7
Front I/O Port: USB2.0 x 2, IEEE1394 x 1, audio x 1, MIC x 1
Power Supply: 1 x Optional standard PS2 (ATX) or 1 x Redundant PS2
Dimension: 207mm（W）x521mm（H）x 664mm（D）

Disassemble Chart

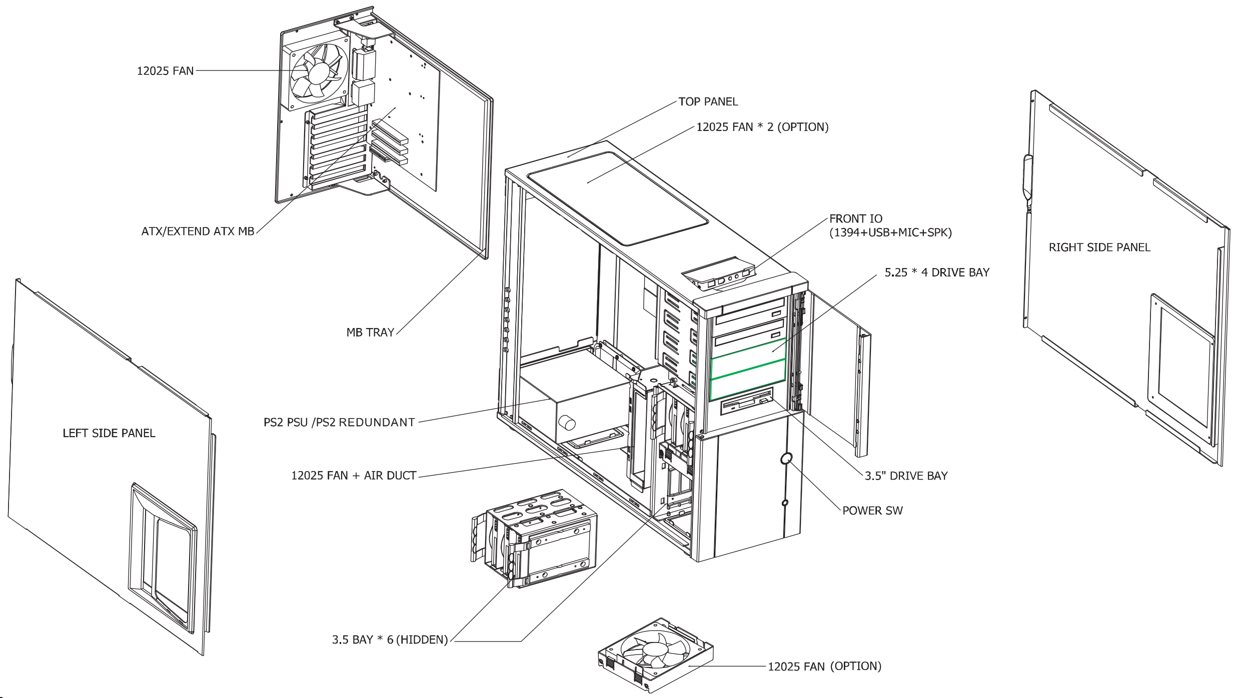

This is a unique product, please read the following detailed installation guide we have prepared meticulously for you.

1

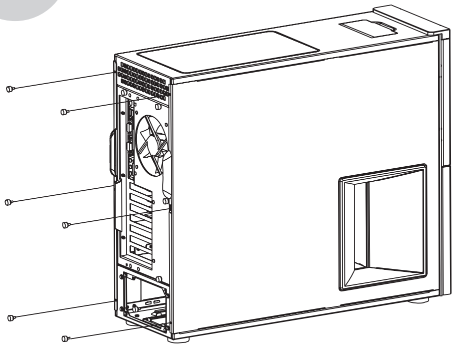

ENGLISH	Loosen the 6 thumb-screws in the back that secure the side panels.
DEUTSCH	Entfernen Sie die 6 Daumenschrauben der Rückseite, welche die Seitenteile halten.
FRANÇAIS	Desserrés à l’arrière les 6 vis à main qui fixent les panneaux latéraux.
ESPAÑOL	Afloje los 6 tornillos que sujetan los paneles laderos y que se encuentran en la parte trasera de la caja.
ITALIANO	Svitare le 6 viti a galletto che si trovano nella parte posteriore del case e che fissano i pannelli laterali.
РУССКИЙ	Открутите 6 поворотных винта на задней стороне корпуса, которыми закреплены боковые панели.
中　文	鬆開六顆鎖住左右側板的螺絲。
日 本 語	サイドパネルを固定している後部のツマミネジ6本を外します。

2

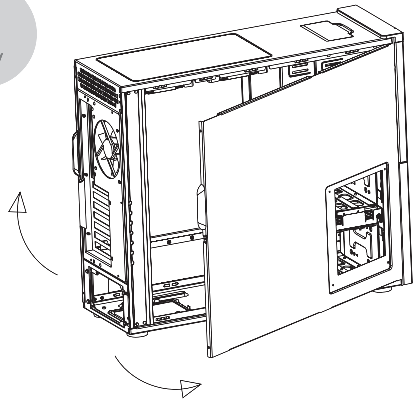

ENGLISH	Pull the side panel outward as pictured to take it apart.
DEUTSCH	Nehmen Sie das Seitenteil seitlich, wie im Bild gezeigt, heraus.
FRANÇAIS	Tirez le panneau latéral vers l’extérieur comme montré pour l’enlever.
ESPAÑOL	Tire los paneles hacia afuera para sacarlos.
ITALIANO	Per separare i panelli laterali dal case, tirarli verso l’esterno come mostrato.
РУССКИЙ	Для снятия боковых панелей, потяните их в сторону, как показано на изображении.
中　文	向外拉開既可取下側板。
日 本 語	サイドパネルを図のように外側方向に外します。

3

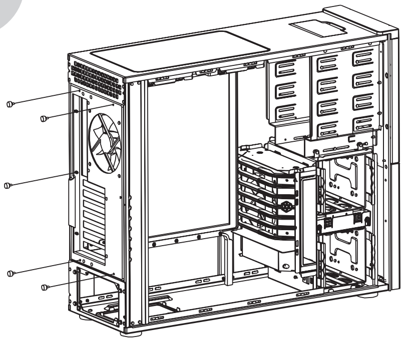

ENGLISH	Loosen the 5 thumb-screws that hold and secure the motherboard tray.
DEUTSCH	Entfernen Sie die 5 Schrauben des Motherboard Käfigs an der Rückseite des Gehäuses.
FRANÇAIS	Desserrés les 5 vis à main qui tiennent et fixent le plateau de la carte mère.
ESPAÑOL	Afloje los 5 tornillos que sujetan la bandeja de la placa base.
ITALIANO	Svitare le 5 viti a galletto che fissano il vassoio della scheda madre.
РУССКИЙ	Открутите 5 поворотных винта, которые обеспечивают крепление материнской платы.
中　文	鬆開五顆鎖住MB tray的螺絲。
日 本 語	マザーボードトレイを固定しているツマミネジ5本を外します。

4

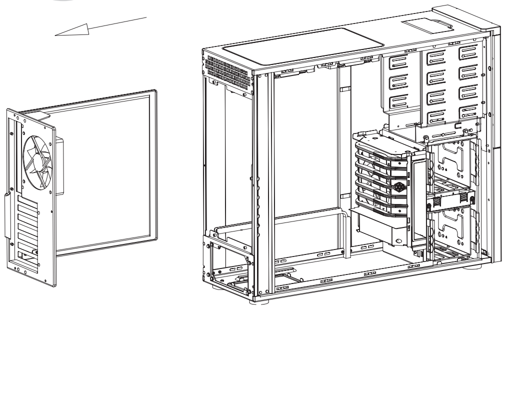

ENGLISH	Pull the motherboard tray toward the back as pictured to take it off.
DEUTSCH	Ziehen Sie den Motherboard Käfig, wie im Bild zu sehen, heraus.
FRANÇAIS	Tirez le plateau de la carte mère en arrière comme montré pour l’enlever.
ESPAÑOL	Tire la bandeja de la placa base hacia atràs como representado para sacarla.
ITALIANO	Tirare il vassoio della scheda madre verso la parte posteriore per estrarlo dal case.
РУССКИЙ	Потяните панель материнской платы, как показано на изображении.
中　文	將MB tray向後抽取拿下。
日 本 語	マザーボードトレイを図のように後方に外します。

Installation Guide

5

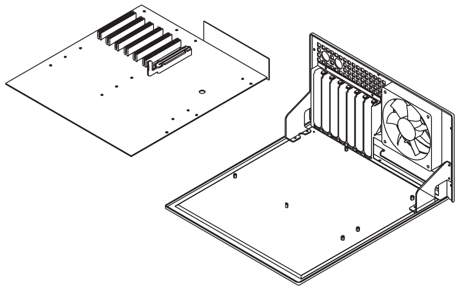

ENGLISH	Align and screw the standoffs into the motherboard tray, place the motherboard on the standoffs and secure with screws.
DEUTSCH	Schrauben Sie die Motherboard-Abstandshalter entsprechend Ihres Motherboard-Layouts, in den Motherboard-Käfig. Platzieren Sie das Motherboard auf die Abstandshalter und schrauben Sie Dieses fest.
FRANÇAIS	Alignez et vissez les plots sur le plateau de la carte mère, placez la carte mère sur les plots et fixez-la avec des vis.
ESPAÑOL	Alinée y aprete los separadores en la bandeja de la placa base. Coloque la placa base sobre los separadores y sujetela con los tornillos.
ITALIANO	Allineare ed avvitare i distanziatori nel vassoio della scheda madre, collocare la scheda madre sui distanziatori e fissare con le viti.
РУССКИЙ	Установите материнскую плату в посадочные места и закрепите ее винтами.
中　文	參照主機板的鎖固孔位，將螺柱固定於MB tray相對的孔上再把主機板放置螺柱上並用螺絲鎖固。
日本語	マザーボードトレイにスペーサーを合わせてねじ込み、マザーボードをスペーサーに合わせてネジ止めします。

6

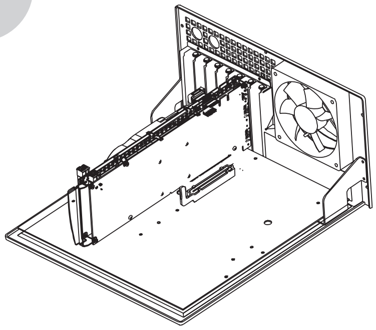

ENGLISH	Remove the slot covers for the expansion cards you wish to install. Then insert the cards into their respective slots on the motherboard and secure them with screws.
DEUTSCH	Entfernen Sie die Erweiterungsblenden des Motherboard-Käfigs um die von Ihnen gewünschten Erweiterungskarten zu installieren. Installieren Sie nun die Erweiterungskarten und befestigen Sie diese mit den Schrauben.
FRANÇAIS	Retirez les caches des emplacements d’extension où vous souhaitez installer une carte. Puis insérez les cartes dans leur emplacement respectif sur la carte mère et fixez-les avec des vis.
ESPAÑOL	Quite las tapas de las ranura para las tarjetas de expansión que quiera instalar. Inserte las tarjetas en las rispectivas ranuras en la tarjeta madre y sujete con los tornillos.
ITALIANO	Rimuovere le mascherine secondo quante sono le card d’espansione che si desidera installare. Inserire le card nei rispettivi slot della scheda madre e fissare con le viti.
РУССКИЙ	Удалите заглушку карты расширения, установите карту в соответствующий слот в материнской плате и закрепите ее винтами.
中　文	把slot檔板拆下，再把介面卡插上並固定好，用螺絲鎖固。
日本語	インストールする拡張カードを搭載するスロットのカバーを外します。対象のスロットにカードを装着し、ネジで固定します。

7

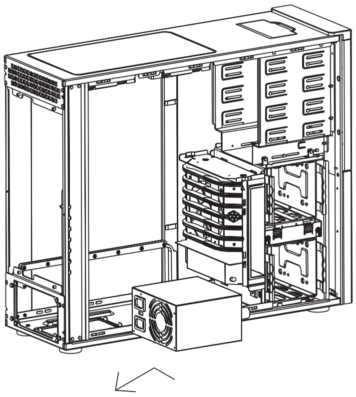

ENGLISH	Tilt the power supply to a degree and then lay the power supply down toward the rear as pictured.
DEUTSCH	Setzen Sie das Netzteil, wie auf dem Bild gezeigt, angewinkelt ein und legen Sie es zur passenden Position der Netzteilrückblende in das Gehäuse.
FRANÇAIS	Inclinez l’alimentation de quelques degrés, puis posez-la et faîtes la glisser vers l’arrière comme montré.
ESPAÑOL	Incline la fuente de alimentación para insertarla en la caja y luego empujela hacia la parte trasera como se muestra
ITALIANO	Inclinare l’alimentatore per inserirlo nel case, quindi spingerlo verso la parte posteriore come mostrato.
РУССКИЙ	Наклоните блок питания, затем опустите его и придвиньте к задней стенки как показано на изображении.
中　文	將PSU稍微斜一個角度放入機殼中，轉為水平向後推至背板（如圖）。
日本語	電源を傾けながら図のように後部に置きます。

8

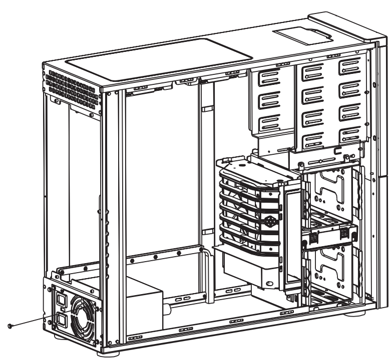

ENGLISH	Use four screws to fasten and secure the power supply.
DEUTSCH	Benutzen Sie die 4 Schrauben um das Netzteil zu befestigen.
FRANÇAIS	Utilisez quatre vis pour positionnez et fixez l’alimentation.
ESPAÑOL	Utilize 4 tornillos para sujetar la fuente de alimentación.
ITALIANO	Utilizzare quattro viti per fissare l’alimentatore.
РУССКИЙ	Для закрепления блока питания используйте четыре винта.
中　文	把電源鎖上四顆螺絲固定。
日本語	4本のネジで電源を固定します。

9

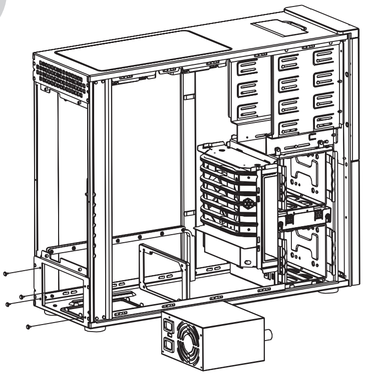

ENGLISH	When installing a redundant power supply, loosen these four screws and take off the back plate, then install the redundant power supply and secure it with the screws.
DEUTSCH	Sollten Sie ein redundantes Netzteil verwenden, so lösen Sie die 4 Schrauben der Rückblende und entnehmen Sie die Rückblende des Gehäuses. Installieren Sie nun das redundante Netzteil und befestigen Sie es an der Rückseite des Gehäuses.
FRANÇAIS	Lorsque vous installez une alimentation redondante, desserrés les quatre vis et retirez la plaque arrière, puis installez l’alimentation redondante et fixez-la avec des vis.
ESPAÑOL	Si quiere instalar una fuente de alimentación redundante, afloje los 4 tornillos, saque la chapa trasera, luego instale la fuente de alimentación redundante y fijela con los tornillos.
ITALIANO	Se si installa un alimentatore ridondante, svitare queste quattro viti ed estrarre la placca posteriore quindi installare l’alimentatore ridondante e fissare con le viti.
РУССКИЙ	Для установки дополнительного блока питания, открутите четыре винта снимите пластину, установите блок и закрепите его винтами.
中　文	如果需要裝置redundant電源時，將四顆螺絲鬆開將背板取下，再把redundant電源裝置用螺絲鎖定。
日本語	予備電源をインストールする際は、4本のネジを外し、後部プレートを取り外してから、予備電源をインストールしてネジ止めします。

10

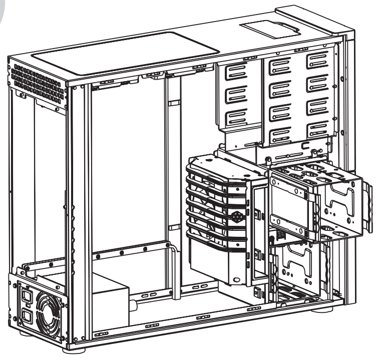

ENGLISH	Squeeze the handles on the removable hard drive bracket and pull to remove it from the chassis as shown.
DEUTSCH	Drücken Sie die Handgriffe des herausnehmbaren Festplattenkäfigs und ziehen Sie diesen heraus, um ihn aus dem Gehäuse zu entnehmen.
FRANÇAIS	Pincez fermement les poignées du casier à disque dur et tirez-le pour le retirez du châssis comme montré.
ESPAÑOL	Aprete las manillas que se encuentran en el soporte desmontable del disco duro y tire para sacarlo del chasis.
ITALIANO	Premere le maniglie sul supporto estraibile dell’hard disk e tirare per estrarlo dal telaio come mostrato.
РУССКИЙ	Для извлечения сменной корзины жестких дисков, потяните на себя, как показано на изображении.
中　文	如圖擠壓行動式硬碟架手把並抽出。
日本語	図のようにリムーバブルハードディスクドライブブラケットのハンドルを内側に向け、ケースから取り出します。

11

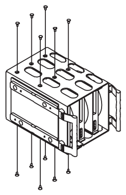

ENGLISH	Insert hard drive as needed, and then use the screws on both top and bottom to secure the hard drives. Then reinsert the hard drive bracket back in the chassis.
DEUTSCH	Schieben Sie die benötigten Festplatten in den Käfig und sichern Sie diese an der Ober- und Unterseite des Festplattenkäfigs mit den mitgelieferten Schrauben. Schieben Sie den Festplattenkäfig danach wieder in das Gehäuse.
FRANÇAIS	Insérez les disque durs selon le besoin, puis utilisez des vis par-dessus et par-dessous pour les fixer. Puis réinsérez le casier à disque dur dans le châssis.
ESPAÑOL	Inserte el disco duro como necesite y utilize los tornillos en la parte superior y inferior para fijar los discos duros. Reinserte el soporte del disco duro en el chasis.
ITALIANO	Inserire l’hard disk come richiesto ed utilizzare le viti sulla parte superiore ed inferiore dell’hard disk per fissarlo. Reinserire il supporto dell’hard disk nel telaio.
РУССКИЙ	Установите жесткий диск в корзину и закрепите его винтами. Установите корзину в шасси.
中　文	把硬碟裝入硬碟架內，使用螺絲鎖上下兩側固定好之後再將整個硬碟架放回機殼。
日本語	必要なハードディスクドライブを装着し、上下のネジでハードディスクを固定します。そしてハードディスクドライブブラケットをケースに戻します。

12

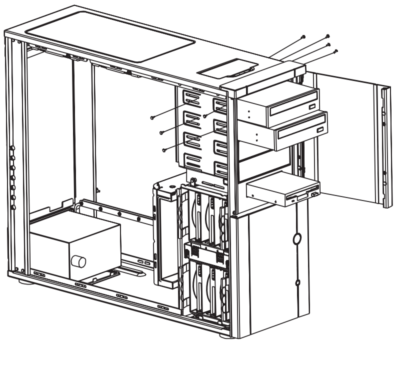

ENGLISH	Remove the drive bay slot panel, insert optical drive and floppy disk drive through the front and secure them with screws.
DEUTSCH	Entfernen Sie die benötigten Laufwerksblenden des Gehäuses und installieren Sie di e optischen Laufwerke und das Diskettenlaufwerk von Vorne in die Frontpartie. Sichern Sie diese Laufwerke mit Schrauben.
FRANÇAIS	Retirez les caches des baies à lecteurs, insérez un lecteur optique et lecteur de disquette par l'avant et fixez-les avec des vis.
ESPAÑOL	Quite las tapas de las ranuras del las bahías, inserte la unidad óptica y la disquetera a través de la parte frontal y fijelas con los tornillos
ITALIANO	Rimuovere la mascherina dello slot d'alloggiamento, inserire l'unità ottica ed il lettore floppy attraverso la parte frontale e fissare con le viti.
РУССКИЙ	далите щелевые заглушки, установите оптический накопитель и лопп- дисково дче ез внешнюю сто он и зак епите их винтами.
中　文	打開上面板取下原本鎖固在Drive bay上的檔板，將光碟機和磁碟機由前面入機身中，推到定位並鎖上螺絲。
日本語	ドライバベイのスロットパネルを外し、前方から光学ドライブとフロッピーディスクドライブを装着してからネジで固定します。

13

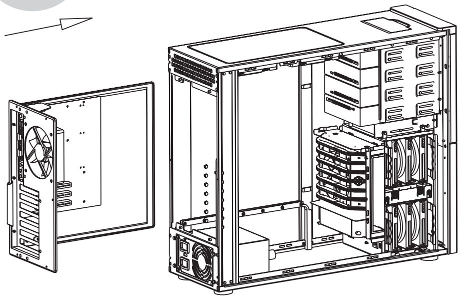

ENGLISH	Reinstall the motherboard tray back into the chassis
DEUTSCH	Setzen Sie den Motherboard Träger wieder in das Gehäuse ein.
FRANÇAIS	Réinstallez le support de la carte mère dans le boîtier
ESPAÑOL	Recoloque la bandeja de la placa base en el chasis
ITALIANO	Ricollocare il vassoio della scheda madre nel chassis
РУССКИЙ	Заново установите лоток для материнской платы.
中　文	裝入MB板
日 本 語	シャーシにマザーボードトレイを戻します。

14

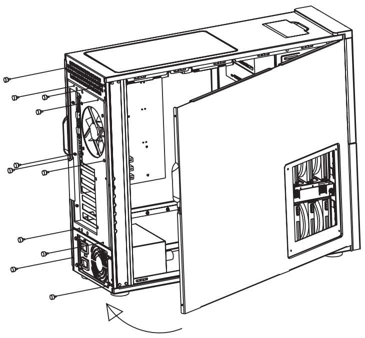

ENGLISH	After all the accessories and cables are installed and connected, put the side panels back onto the chassis and secure them with thumb screws.
DEUTSCH	Nachdem Sie den Zubehör und die Kabel installiert haben, bringen Sie die Seitenteile wieder an das Gehäuse und schrauben Sie diese mit den Schrauben fest.
FRANÇAIS	Après avoir installés et branchés tous les câbles et accessoires, replacez les panneaux latéraux sur le châssis et fixez-les avec des vis à main.
ESPAÑOL	Después de instalar y connecter todos los cables y accesorios, recoloque los panele laderos en le chasis y fijelos con los tornillos.
ITALIANO	Dopo aver installato e connesso tutti i cavi e gli accessori, ricollocare i pannelli laterali sul telaio e fissare con le viti a galletto.
РУССКИЙ	После того, как все принадлежности и кабели установлены и подключены, поместите боковые панели на шасси и закрепите их поворотными винтами.
中　文	安裝好所有元件後再將左右側板裝回機殼，鎖上先前拆下的手轉螺絲。
日 本 語	アクセサリとケーブル類を皆インストールし接続してから、ケースにサイドパネルを戻してネジ止めします。

15

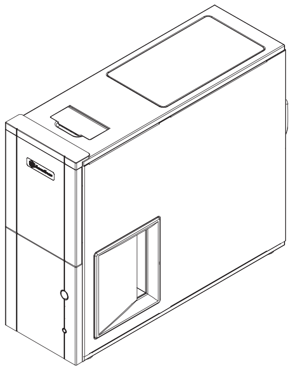

ENGLISH	Installation complete!
DEUTSCH	Installation abgeschlossen!
FRANÇAIS	Installation achevée!
ESPAÑOL	Instalación terminada!
ITALIANO	Installazione completata!
РУССКИЙ	Установка завершена!
中　文	安裝完成!
日 本 語	インストール完了です!

16

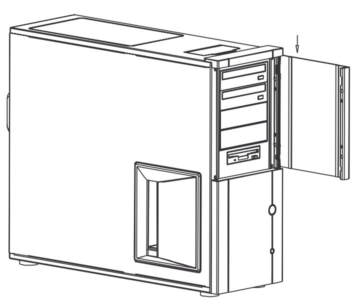

ENGLISH	The front door can be installed to open in either direction by placing the spring loaded door hinges to left or right side.
DEUTSCH	Die Fronttür kann in verschiedene Richtungen geöffnet werden. Sie müssen dazu die gefederten Türgelenke auf der linken oder rechten Seite anbringen.
FRANÇAIS	La porte frontale peut être installée pour ouvrir dasn toutes les directions en placant les charnière à droite ou à gauche.
ESPAÑOL	La puerta frontal puede ser instalada en ambas las direcciones montando las bisagras en el lado derecho o izquierdo
ITALIANO	La porta frontale può essere installata in entrambe le direzioni collocando I cardini sul lato destroy o sinistro
РУССКИЙ	Передняя дверца может открываться в любую сторону в зависимости от расположения (справа или слева) подпружиненных дверных петель.
中　文	使用者可根據使用空間的需求自行更換上門左右開啟的方向.
日 本 語	フロントハッチは、ドアヒンジのスプリングを左右に変えることで開ける方向が変更できます。